DRAWING MADE IN EUROPEAN PROJECTION
All Rights Reserved
Copyright © PVL Electronic

EK
EL
FE
GL
LAB
QS
VK
AK
EL

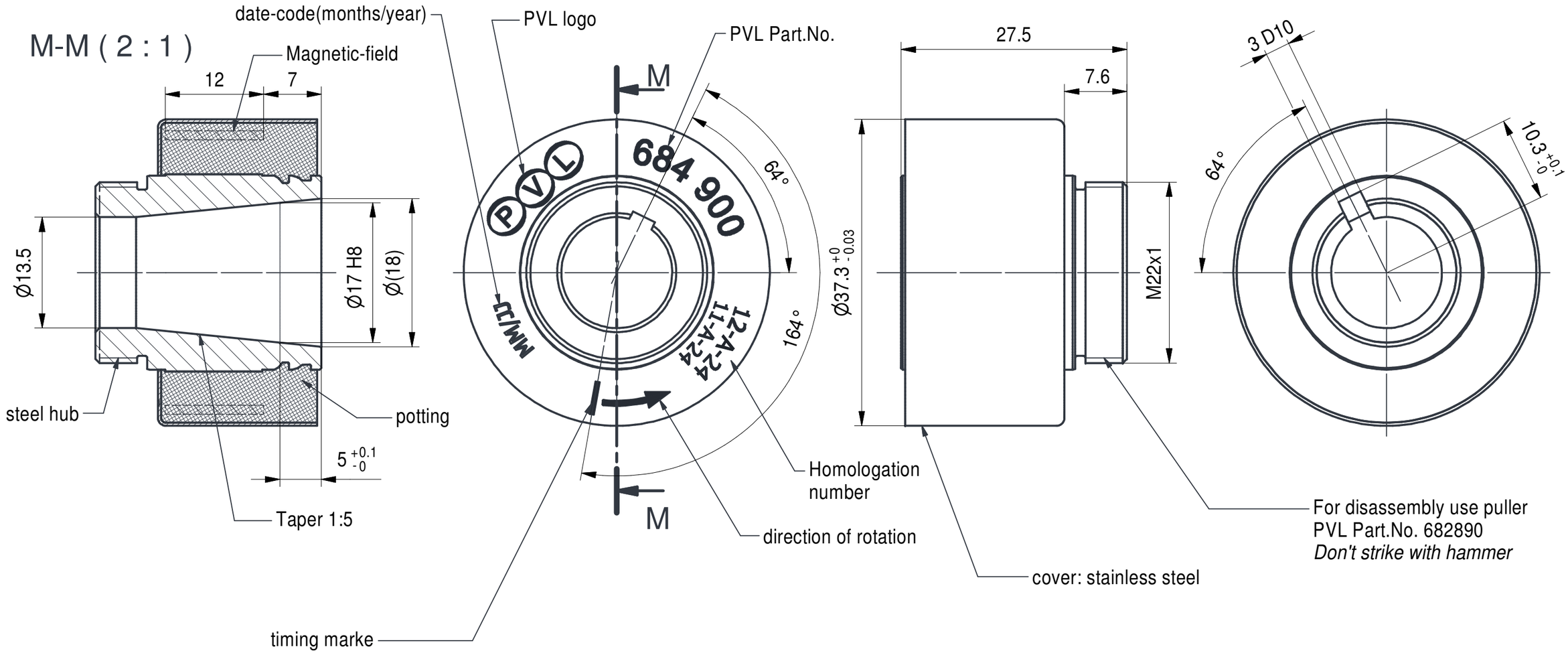

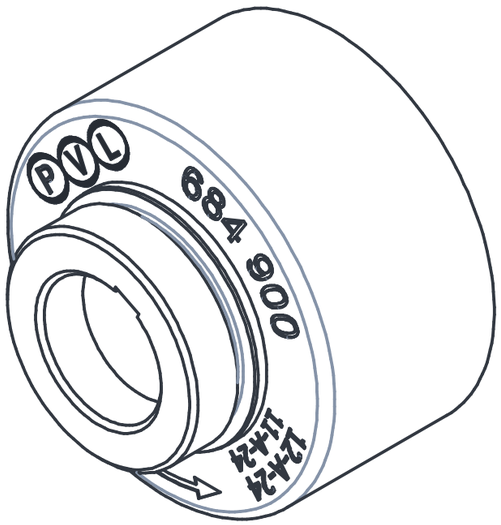

Operating temperature	-20 ... +120 °C
Storage temperature	-20 ... +130 °C
Weight:	0.100 kg± 10%
Unbalance:	< 15gmm²
Torque of inertia :	17 kgmm²± 10%
max. Tightening torque:	75 Nm
max. speed :	24 000 rpm

ATTENTION
ROTOR HUB HAS TO BE DRY, CLEAN AND FREE OF OIL AND GREASE BEFORE MOUNTING

Zust.	Änderung	Datum	Name
b	Beschriftungspos. geänd.	31.07.15	Gh
a	Homologationsnr. added;	27.07.15	Gh

Freimaßtoleranz: DIN 160901-130

	Datum	Name
Bearb.	16.06.15	Ghiurca
Gepr.	31.07.15	W. Beeskow
Norm		

PVL Electronic
90556 Cadolzburg

Werkstoff:

Benennung: Rotor
counter-clockwise rotation

Maßstab: 2:1

Zeichnungsnummer: 684-09.00

Art.Nr.: 684900

Format: A3